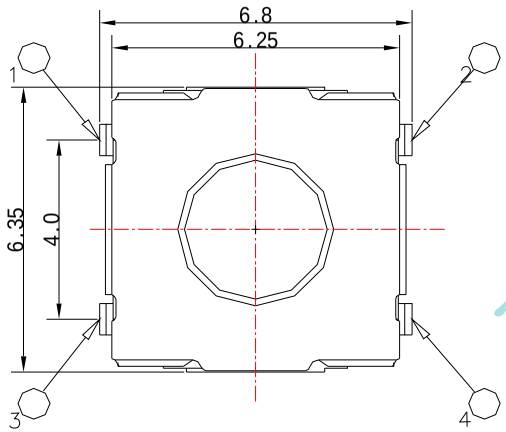

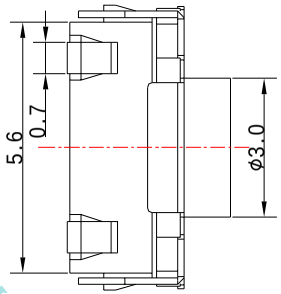

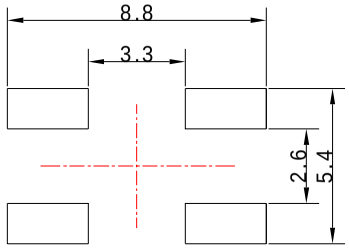

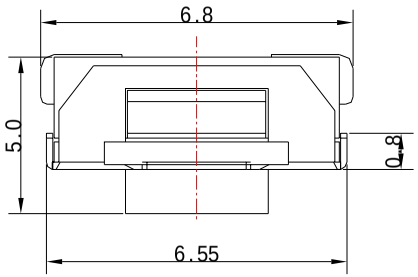

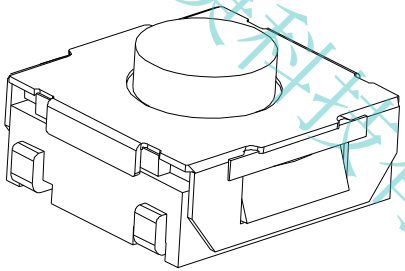

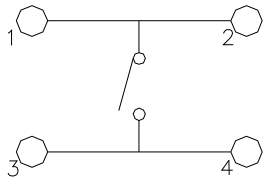

深圳市子庚科技有限公司

SPECIFICATIONS:

1.Rating:DC12V,50mA;
2.Contact Resistance:100mΩMax;
3.Insulation Resistance:100MΩMax;
4.Operating Force:160±50gf;
5.Travel:0.35±0.1mm;
6.Operating Life:500,000 cycles Min.

版次	变更履历	变更单号	绘制	日期
A1				
A0				

成品图面

绘图:	张梨
审核:	张鸿标
核准:	郑洪涛

Shenzhen ZiGeng Technology Co. Ltd
深圳市子庚科技有限公司

一般公差	
.X:	±0.20
.XX:	±0.10
.XXX:	±0.05
角度:	± 1.5°
页面:	1 OF 1

品名:	轻触开关
料号:	SD-1158
型号:	
图号:	
版本: A	单位:mm
比例:	5:1
纸张:	A4

该图面供深圳市子庚科技有限公司内部使用,不得私自复印

禁止在图面上乱涂改